RINA KOMBISOFFA

RINA SOFAMODULER D92 B60

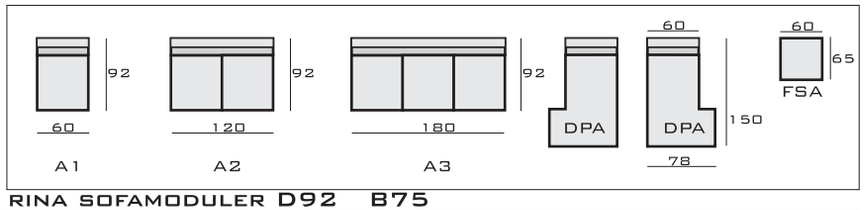

RINA SOFAMODULER D92 B75

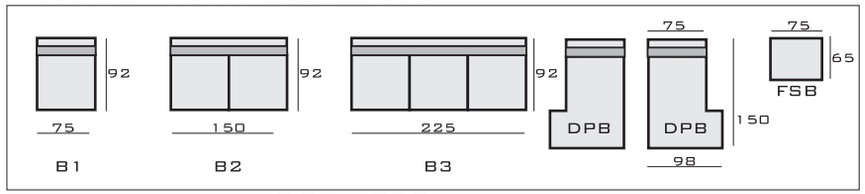

RINA SOFAMODULER D92 B90

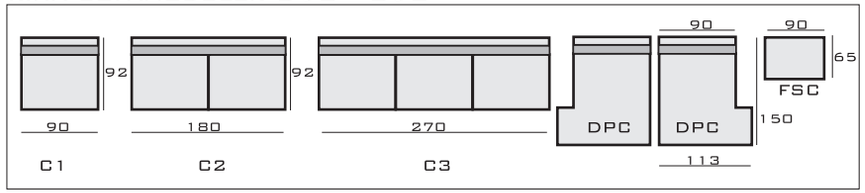

RINA SOFAMODULER D105 B75

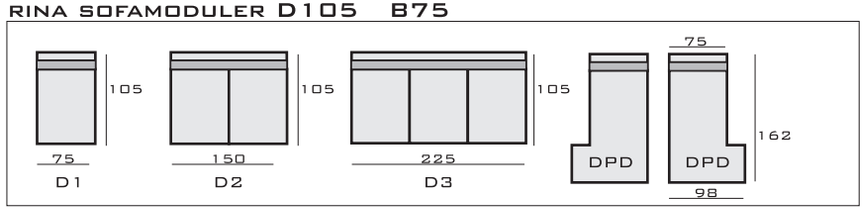

RINA SOFAMODULER D105 B90

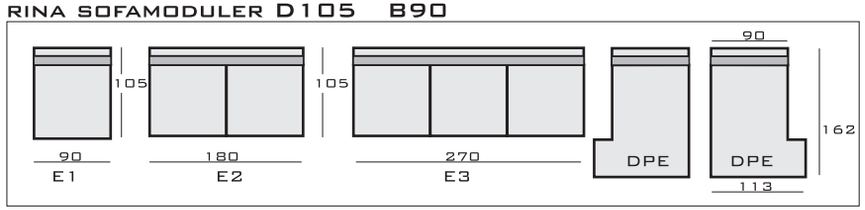

RINA HÖRNMODULER D92

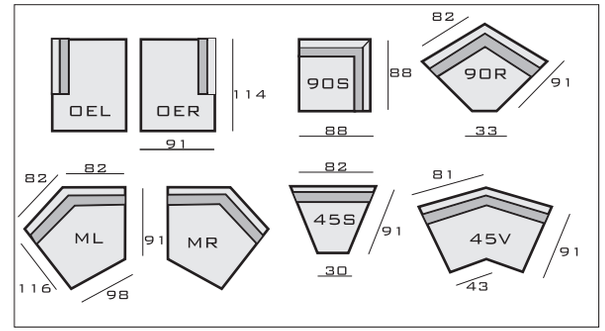
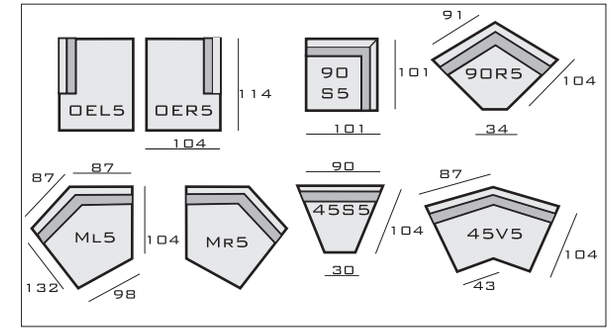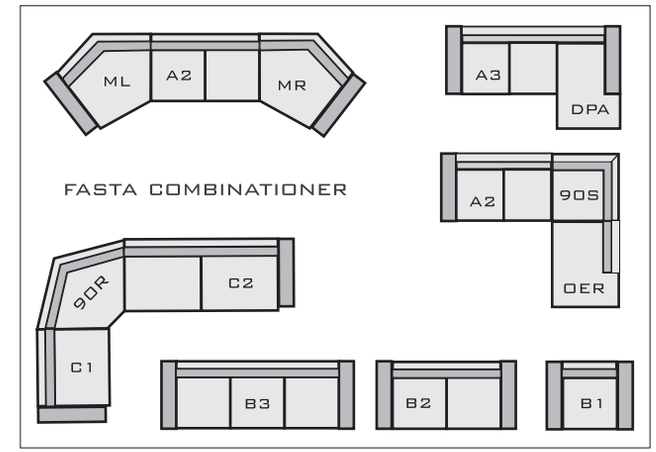
RINA HÖRNMODULER D105